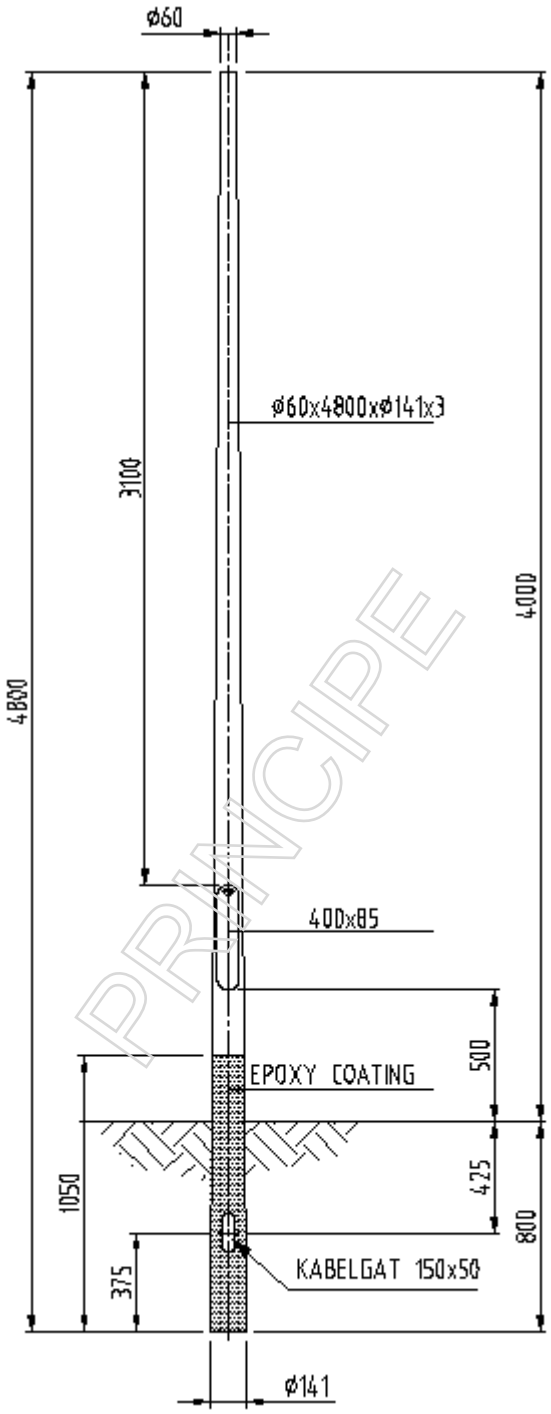

.nobralux Nobralux b.v. | Bosscheweg 107 | 5282 WV | Boxtel 0411 440 400 | info@nobralux.nl | www.nobralux.nl	Stalen conische lichtmast lph 4m	1 2 3 4 5 6	Gewijzigd 04-01-2008 03-03-2015	Naam JvO JvO
	Materiaal: NEN-EN 40-5:2002 en NEN-EN 10025 Constructie: NEN-EN 40-5 en NEN-EN 40-3-3:2013		Maateenheid: MM	
	Opmerkingen:		Tekeningnummer: N10.0400.20	